YOKOHAMA NATIONAL UNIVERSITY T－SHIRT DESIGN CONTEST

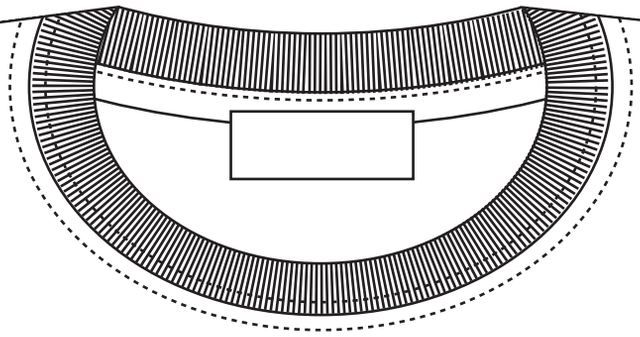

枠内に収まるようなかたちでデザインをお描き下さい。

● 応募要項記入欄

（必ず記入してください。個人情報はコンテスト以外の目的では使用しません）

ふりがな 氏名	性別　男　・　女	所属　　学部　　年
電話番号　　－　　－		メールアドレス
作品タイトル		Tシャツの色（1つに○）　白　・　水色　・　黒
作品に対するコメント		